SPECIFICATION APPLIED

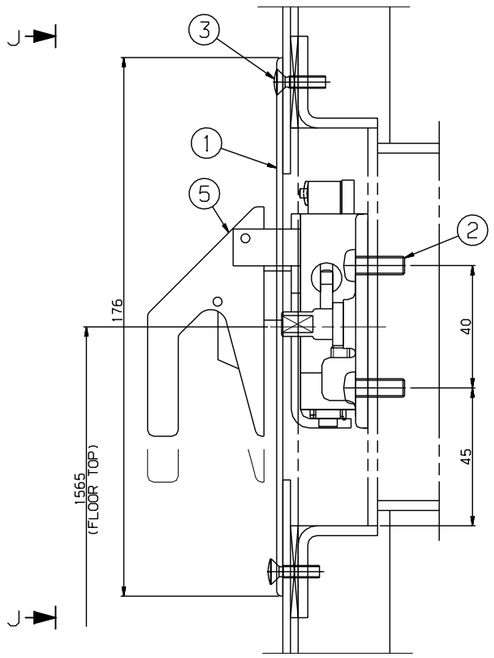

SECTION F-F
SCALE=1/1

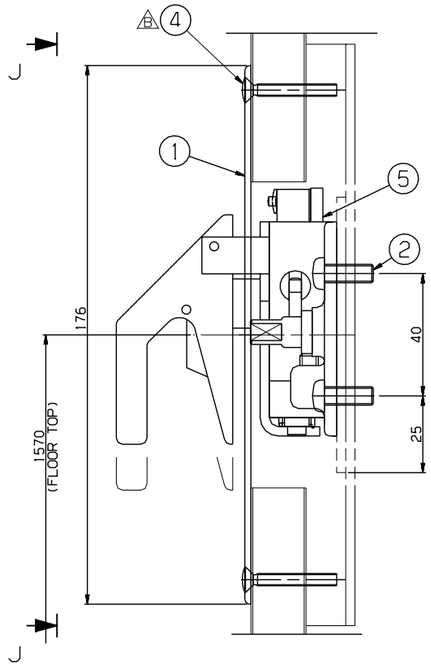

SECTION H-H
SCALE=1/1

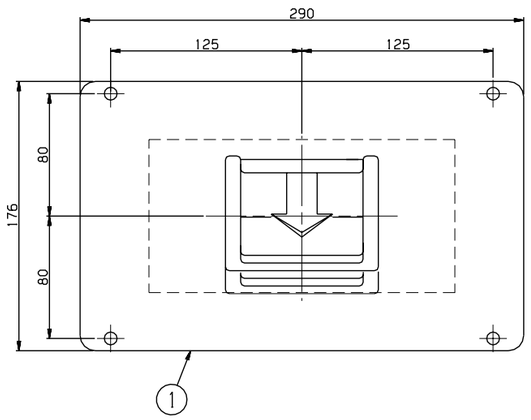

VIEW J-J
SCALE=1/2

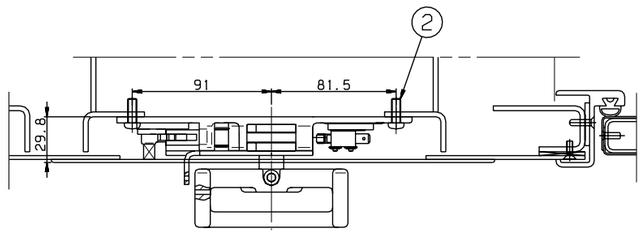

SECTION E-E
SCALE=1/2

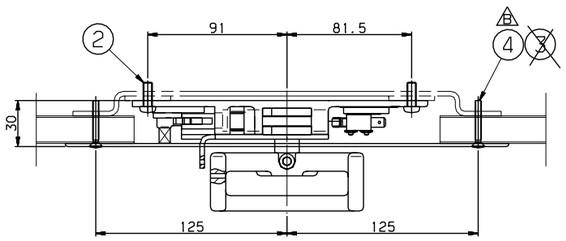

SECTION G-G
SCALE=1/2

도시되지 않은 모따기	~ 40	2	4
	~ 30	2	3
	~ 10	1	1.5
	< 1	0.5	1
치수 DIM	~3150	-	7
	~1600	4	5
	~ 800	3	4
	~ 400	2	3
	~ 200	1.5	2
	~ 100	1	1.5

등급 GRADE	A	B
주조, 구조용 CASTING (±)		
~ 20M	8	14
~ 15M	7	12
~ 12M	6	10
~ 8M	5	8
~ 4M	4	6
~ 2M	3	4
~ 1M	2	3
~ 315	1	2
~ 120	1	2
~ 30	1	1

등급 GRADE	A	B	C
일반 구조용 WELDING (±)			
~ 20M	-	6.0	8.0
~ 15M	-	5.0	7.0
~ 12M	-	4.0	6.0
~ 8M	-	3.0	5.0
~ 4M	0.8	2.0	4.0
~ 2M	0.5	1.2	3.0
~ 1M	0.3	0.8	2.0
~ 315	0.2	0.5	1.2
~ 120	0.15	0.3	0.8
~ 30	0.1	0.2	0.5
3~6	0.05	0.1	0.2

등급 GRADE	A	B	C
기계 가공용 MACHINING (±)			
주의사항은 일반공차와 GENERAL TOLERANCE			

품번 NO.	부품 번호 PART NO.	품명 DESCRIPTION	재질 MATERIAL	수량 Q'TY	검사 W.T	비고 REMARKS
5	RMA60006AN0	BREAK,EMERGENCY PULL BOX ASSY	SUS304	8		M4X30
4	RS60609-102S	SCREW,O.H	SUS304	4		M4X16
3	RS60609-099S	SCREW,O.H	SUS304	12		M6X16
2	RS60610-109S	SCREW,R.H	SUS304	3		
1	RFP90010AN0	PANEL,COVER EMERGENCY,HAND BRAKE ASSY				

승인 APP	H.G.RYU 2008.10.15	재질 MAT'L	ASSY
검토 CHK	H.S.KIM 2008.10.15	총중량 G.W	
설계 DGN	Y.D.KIM 2008.10.10	일반공차 MC / WD / CT	B / B / B
제도 DRG	S.H.SONG 2008.10.10	SIZE	A1

TITLE: INSTALLATION, EMERGENCY HAND BRAKE

도면 번호 DRG. NO: MS RFP90009AN0 Ver. 00 Rev. -B

SCALE 1/40 매수 SHEET 2 of 2

3D5101 RFP- 년-PRJT 상리번호

CATIA

기호 MARK	일자 DATE	변경내역 DETAIL OF REVISION(E.C ZONE)	설변번호 E.C NO.	설계 DGN	검도 CHK	승인 APP
BX2	2011.02.22	ADDED LEADER LINE.	3D5101-U147	Y.T.KIM	K.B.PARK	J.H.PARK
AX3	2009.03.10	CHANGED DIM.	3D5101-U033	Y.D.KIM	H.S.KIM	H.G.RYU

관련⊕ REF. NO. FPP09763

HYUNDAI Rotem 현대로템주식회사

본 도면은 당사 재산권에 해당하며 무단복제/배포 금지됨. PROPERTY OF ISSUING ENTITY, CANNOT BE DISTRIBUTED OR REPRODUCED WITHOUT AUTHORIZATION.